LEIPZIGER LEUCHTEN

CE | ⏚ | ⧈ | EN 60598-2-3 | IP 65 | 220V – 240V / 50Hz – 60Hz

Zhaga

Mastaufsatzleuchte

RICHARD IV DA LED

empf. Masthöhe:	3,00m – 5,00m
Beleuchtungsaufgabe:	niedriger und mittlerer Lichtbedarf
Leuchtmittel:	inkl. 2 DA+ (2x4) LED Module
Farbtemperatur:	4.000K neutralweiß oder 3.000K warmweiß
Überspannungsschutz:	10kV
LED Betriebsgerät:	inkl. 4DIM-Treiber bis 100.000 Stunden; Treiber mit Konstantlichtstromfunktion (CLO) über die gesamte Nutzlebensdauer; AC/DC-fähig für den Betrieb an Zentralbatterieanlagen
Lebensdauer der LED:	bis 100.000 Stunden, 50.000 Stunden/ L100/ B10 für minimale Wartungskosten aufgrund exzellentem Wärmemanagements
Lichtsteuerung:	gegen Mehrpreis: Leistungsreduzierung, Dimmung bzw. CLEVER LIGHT
optisches System:	gerichtetes Licht (multi layer) durch auswechselbare, alterungsbeständige Linsenoptik
Lichtverteilung:	asymmetrisch breitstrahlend bzw. symmetrisch; andere auf Anfrage
Leuchtenkopf:	inkl. Dach ø 600 aus Aluminium, mit weißer Spezialbeschichtung an der Unterseite; Geräteträger aus korrosionsbeständigem Aluminiumguss; pulverbeschichtet
Farbe:	RAL oder DB
Abdeckung:	PMMA RESIST, klar, schlagzäh
Anschluss:	komplett verdrahtet; mit Hilfe einer Steckkupplung unterhalb des Leuchtenkopfes
Montage:	für Mastzopf ø 76mm bzw. ø 60mm
Zubehör:	Kabel, Mast, Mastzubehör, Lichtschott, Umschaltrelais, Adressbaustein – separat zu bestellen
Anwendungsbereiche:	für Parkanlagen, Boulevards, Schulen, Altenheime, Hotels, Firmengelände, Anlieger- und Sammelstraßen, Gehwege, Radwege, Plätze, Parkplätze, Shoppingcenter, Fußgängerzonen

Bestückung	kg	Bestellnummer
für Mastzopf ø 76mm, asymmetrisch breitstrahlend		
DA+ 028 LED 12W/2.300lm/4.000K	8,9	4.892.8207.184028
DA+ 028 LED 14W/2.600lm/4.000K	8,9	4.892.8210.184028
DA+ 028 LED 19W/3.300lm/4.000K	8,9	4.892.8212.184028
DA+ 028 LED 25W/4.100lm/4.000K	8,9	4.892.8227.184028
DA+ 028 LED 13W/2.200lm/3.000K	8,9	4.892.8207.184028-3
DA+ 028 LED 15W/2.500lm/3.000K	8,9	4.892.8210.184028-3
DA+ 028 LED 20W/3.200lm/3.000K	8,9	4.892.8212.184028-3
DA+ 028 LED 26W/4.000lm/3.000K	8,9	4.892.8227.184028-3
für Mastzopf ø 76mm, symmetrisch		
DA+ 058 LED 12W/2.300lm/4.000K	8,9	4.892.8207.184058
DA+ 058 LED 14W/2.600lm/4.000K	8,9	4.892.8210.184058
DA+ 058 LED 19W/3.300lm/4.000K	8,9	4.892.8212.184058
DA+ 058 LED 25W/4.100lm/4.000K	8,9	4.892.8227.184058
DA+ 058 LED 13W/2.200lm/3.000K	8,9	4.892.8207.184058-3
DA+ 058 LED 15W/2.500lm/3.000K	8,9	4.892.8210.184058-3
DA+ 058 LED 20W/3.200lm/3.000K	8,9	4.892.8212.184058-3
DA+ 058 LED 26W/4.000lm/3.000K	8,9	4.892.8227.184058-3
für Mastzopf ø 60mm		4.892.82xx.1**5**40x8(-3)
Leistungsreduzierung ohne Steuerphase, Dimmlevel u. -zeiten nach Kundenvorgabe		4.892.82xx.1x40x8(-3)**-93**
Leistungsreduzierung mit Steuerphase, Dimmlevel u. Logik nach Kundenvorgabe		4.892.82xx.1x40x8(-3)**-94**

Zubehör:

Lichtschott **LS DA 1**	2.914.8301.17

Schutzklasse II gegen Mehrpreis (Buchstabe "S" am Ende der Bestellnummer ergänzen)

Technische Änderungen und Irrtümer vorbehalten. 02.2022

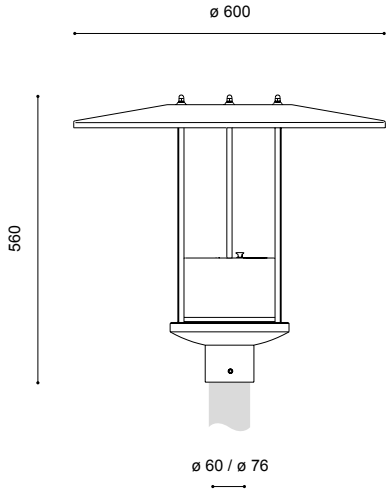

Lichtschott LS DA 1